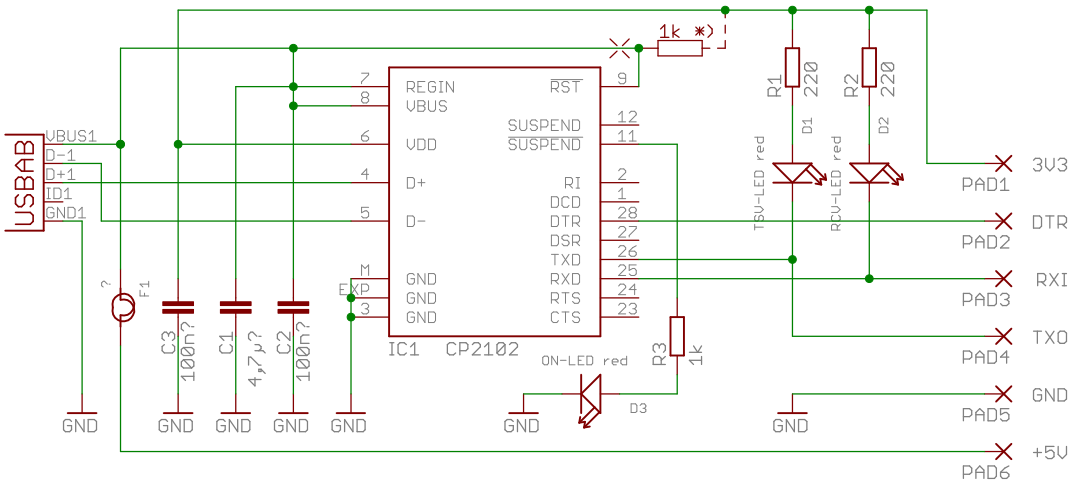

*) Die zurzeit (2018) erhältlichen Module CJMCU enthalten einen Schaltungsfehler.
Pin 9 des IC1 muss eigentlich über einen Widerstand 1kOhm an VDD (Pin6), es darf nicht an REGIN/VBUS (Pin7/8)! Der Fehler führt zu höherer Ausgangsspannung an 3V3 (~4,3V).
Es gibt auch keine Schutzschaltung am USB-Eingang.
Ob F1 tatsächlich eine rückstellbare Sicherung ist oder nur ein 0Ohm-Widerstand, bleibt ungeklärt.
Die Bauelemente mit Fragezeichen sind mit ihrem Wert nicht sicher bekannt.

*) The currently available (2018) CJMCU modules contain a schematic error.
Pin 9 of the IC1 must actually have a 1kOhm resistor to VDD (Pin6), not to REGIN/VBUS (Pin7/8)! The error causes higher output voltage at 3V3 (~4.3V).
There is also no protection circuit at the USB input.
Whether F1 is actually a resettable fuse or only a 0Ohm resistor remains unknown.
The value of the components with question marks is not known with certainty.

				Benennung	CJMCU CP2102 MICRO USB to UART TTL Module (reengineered by golter@web.de)
	0	22.06.18	Go	Zeichnungs-Nr.:	Bl.-Nr./Bl.-Anz. 1/1
Änderung	Stand	Datum	Name	Dateiname/-stand: CJMCU_CP2102-Module 26.08.2018 15:25	

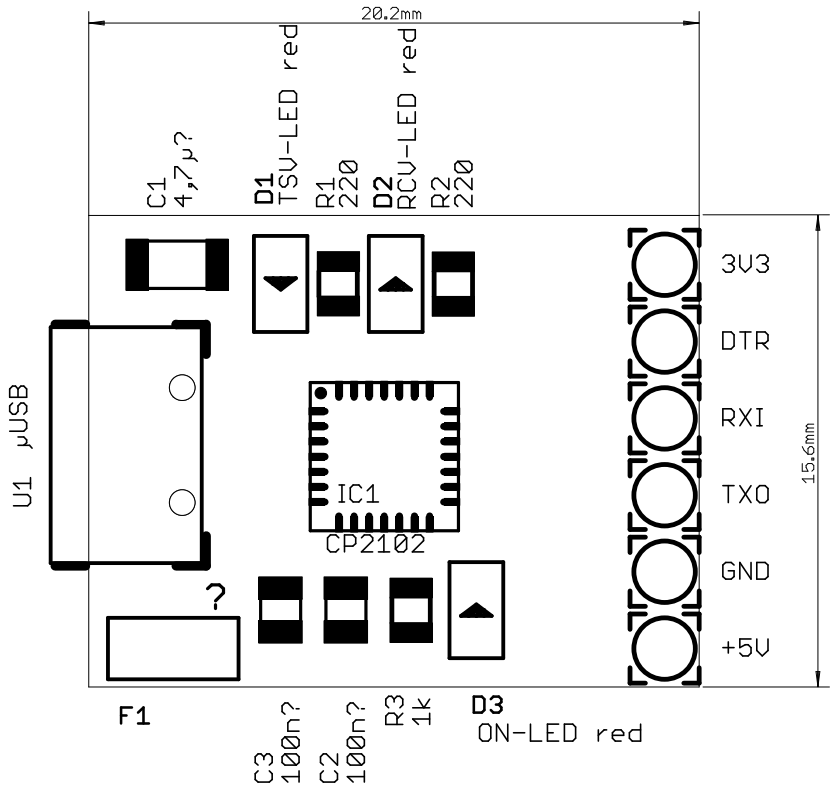

Modul CJMCU Placeplan

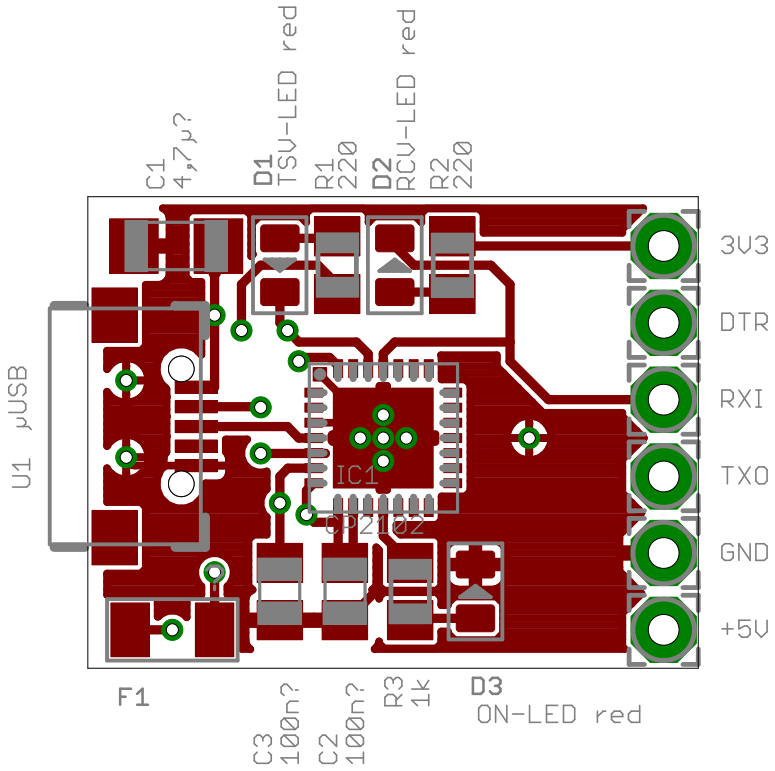

Modul CJMCU Placeplan and Top

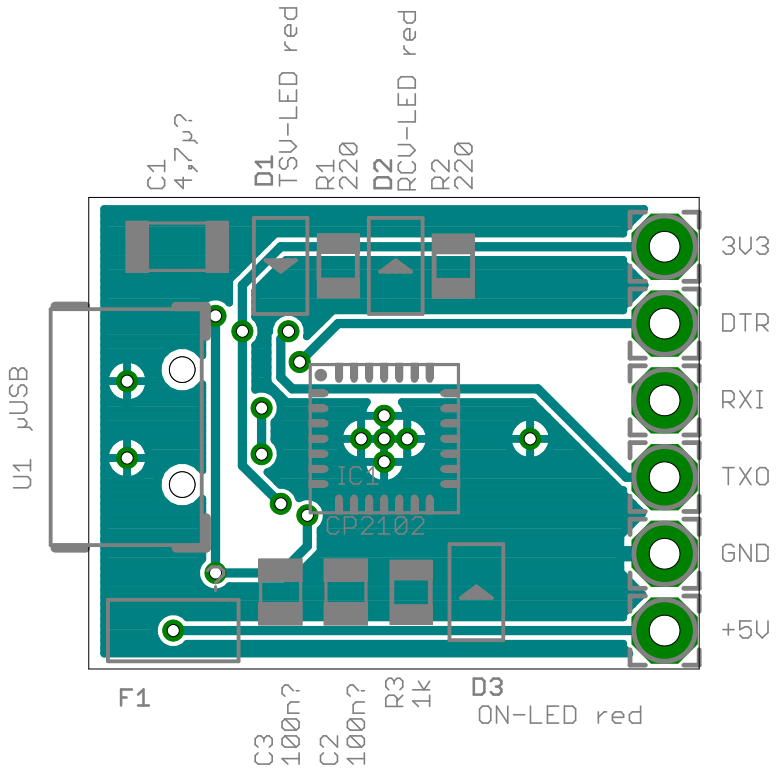

Modul CJMCU Bottom

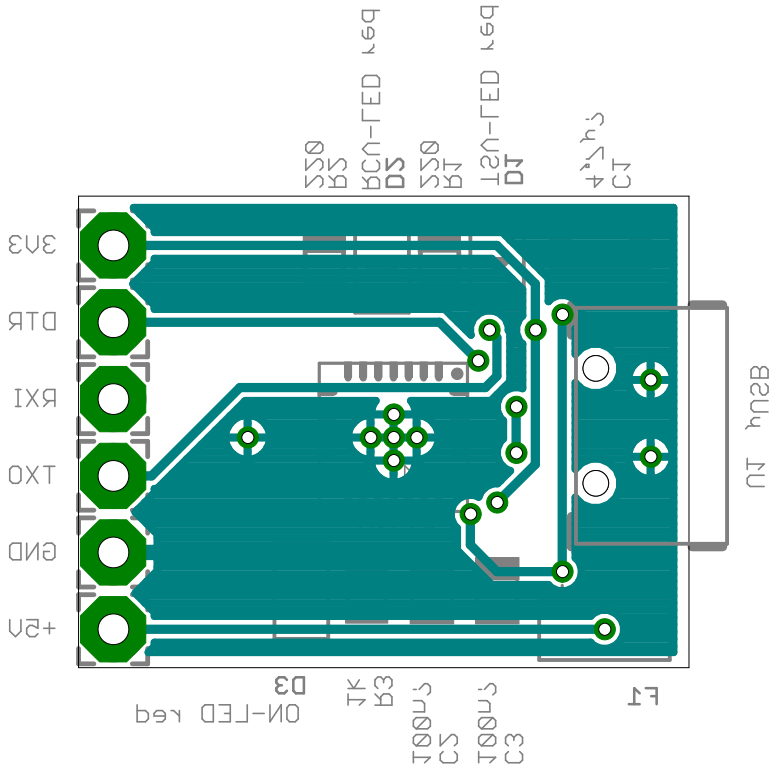

Modul CJMCU Bottom mirrored